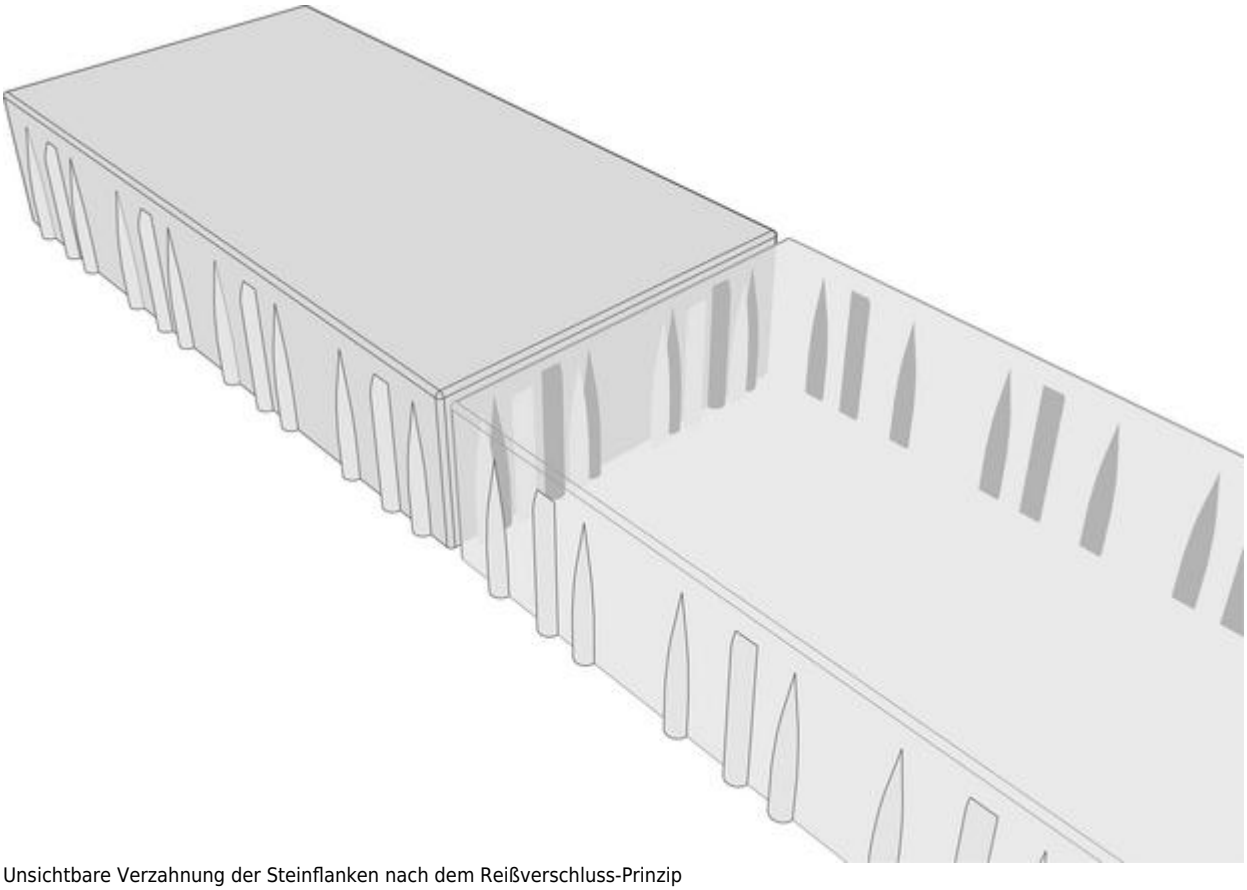

Unsichtbare Verzahnung der Steinflanken nach dem Reißverschluss-Prinzip

# KANNTEC-VERSCHIEBESCHUTZ

Bisher beruhten Verschiebeschutzsysteme auf der Steinform der Pflastersteine. Durch die spezielle Steinform gibt es aber auch Einschränkungen in den gestalterischen Möglichkeiten. Diese Gründe veranlassten uns zur Entwicklung des KANNtec-Verschiebeschutz-Systems. Durch die im verlegten Zustand nicht sichtbaren, speziell angeordneten KANNtec-Nocken wird es möglich, die gewünschte Verschiebesicherheit mit einer modernen, geradlinigen Optik zu kombinieren. Das ermöglicht eine deutlich freiere und individuellere Gestaltung von hoch belastbaren Pflasterflächen.

KANNtec minimiert zuverlässig diese Verschiebungen. Stark ausgeprägte Nocken auf allen vier Seiten verzahnen sich ineinander nach dem Prinzip eines Reißverschlusses. Sie setzen sich horizontalen Verformungen in der Pflasterfuge entgegen und erhöhen die Aufnahmefähigkeit der auftretenden Kräfte. Da die Nocken unterhalb der Steinoberseite enden und flach auslaufen, sind sie im eingebauten Zustand auch bei noch nicht verfüllter Fuge unsichtbar.

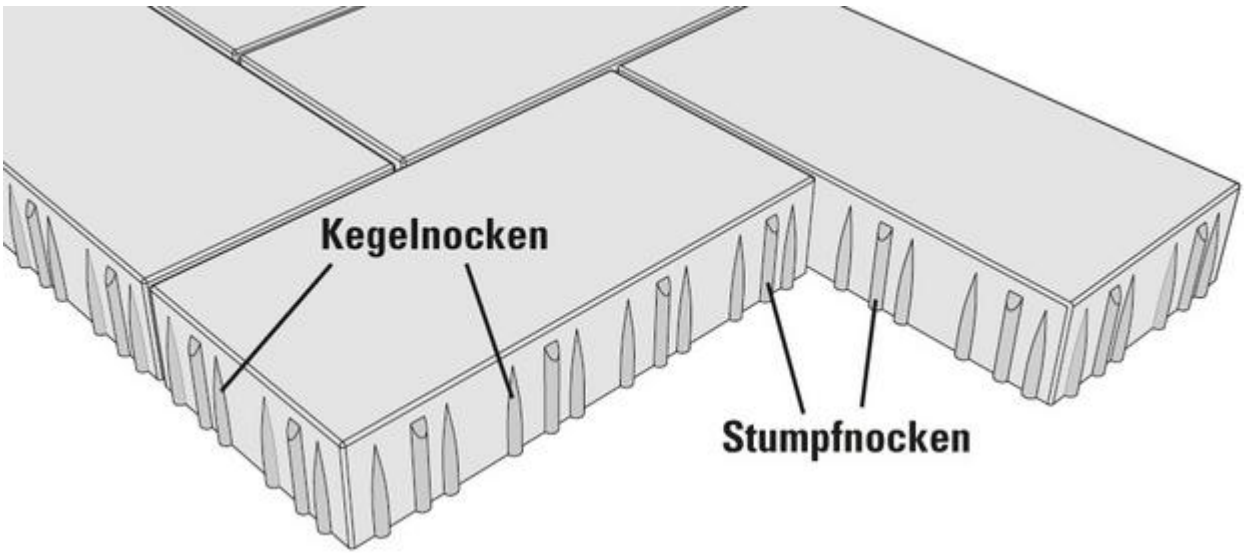

Der rundum symmetrische KANNtec-Verschiebeschutz erlaubt fast alle klassischen Verbände

## Zwei Spezialisten geben Halt

Das Nockensystem besteht aus zwei unterschiedlichen Ausführungen von Nocken-Typen, einer „Kegelnocke“ und einer „Stumpfnocke“. Beide erfüllen jeweils unterschiedliche Aufgaben. Die Nockendicken entsprechen den Anforderungen der neuesten Verlegevorschriften für Pflastersteine.

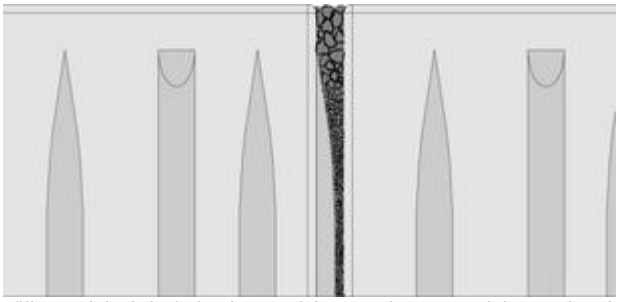
Füllmaterial wird wie in einem Trichter nach unten geleitet und verkeilt sich zwischen den Steinflanken

### Kegelnocken für die perfekte Füllung

Der Querschnitt der Kegelnocke verjüngt sich ca. ab der Steinmitte kegelförmig. Die Form der Nocke leitet so gezielt das Fugenfüllmaterial in die Fugen – sie wirkt quasi wie ein Trichter. Die Nocken bieten damit speziell im oberen Fugenbereich genügend Platz für das Fugenmaterial und sorgen im unteren Bereich für eine gute Verdichtung und eine damit verbundene gute Haltbarkeit in den Fugen.

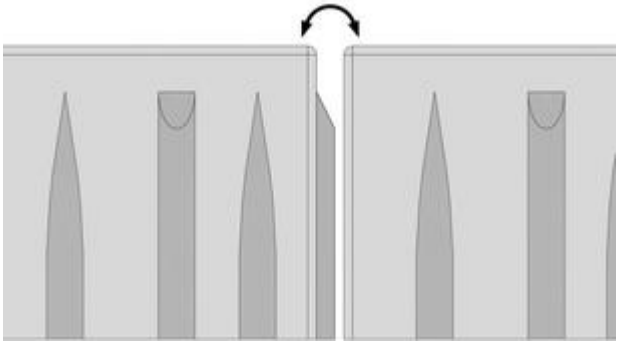
Hohe Stumpfnocken schützen gegen Kippbewegungen und stabilisieren die Steine

**Stumpfnocken für die perfekte Verlegung**

Die Stumpfnocken sind länger und reichen bis in den oberen Teil der Steinflanke. Sie sind im Kopfbereich abgeschrägt, um die Nocken im verlegten Zustand unsichtbar zu halten. Die Stumpfnocken schützen die Pflastersteine speziell im noch unverfugten Zustand vor Schäden durch Kippbewegungen und stabilisieren die Steinlagen bei der maschinellen Verlegung.

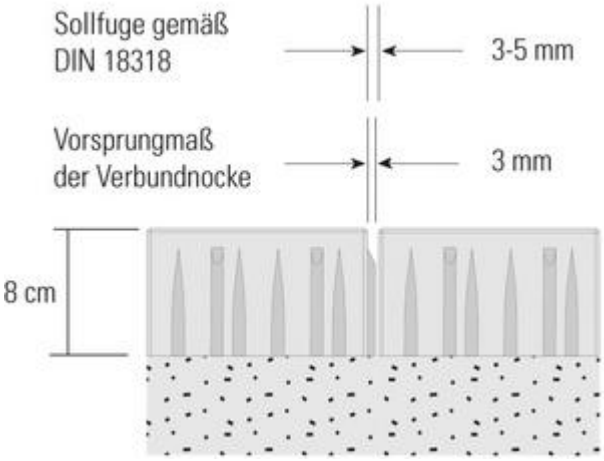

Der KANNtec-Verschiebeschutz vereinfacht das Herstellen einer normgerechten Fuge

**Nockentiefe**

Bei Pflastersteinen, die mit dem KANNtec-Verschiebschutz ausgestattet sind, erleichtert die Tiefe der Nocken (bei Steinen bis 10 cm Dicke 3 mm stark, bei Steinen ab 12 cm Dicke 5 mm stark) die Einhaltung der Mindestfugenbreite bei maschineller Verlegung.

## KANNtec und Versickerung

Den KANNtec[10]-Verschiebeschutz gibt es auch in einer versickerungsfähigen und einer begrünbaren Version bei denen durch breitere Nocken eine größere Fugenbreite von 7 mm bzw. 30 mm gewährleistet wird. Dadurch kann Oberflächenwasser direkt in den Untergrund abgeleitet oder Pflanzraum für eine Begrünung geschaffen werden. Die Möglichkeit der freien Kombination mit weiteren KANNtec[10]-Produkten bleibt erhalten.

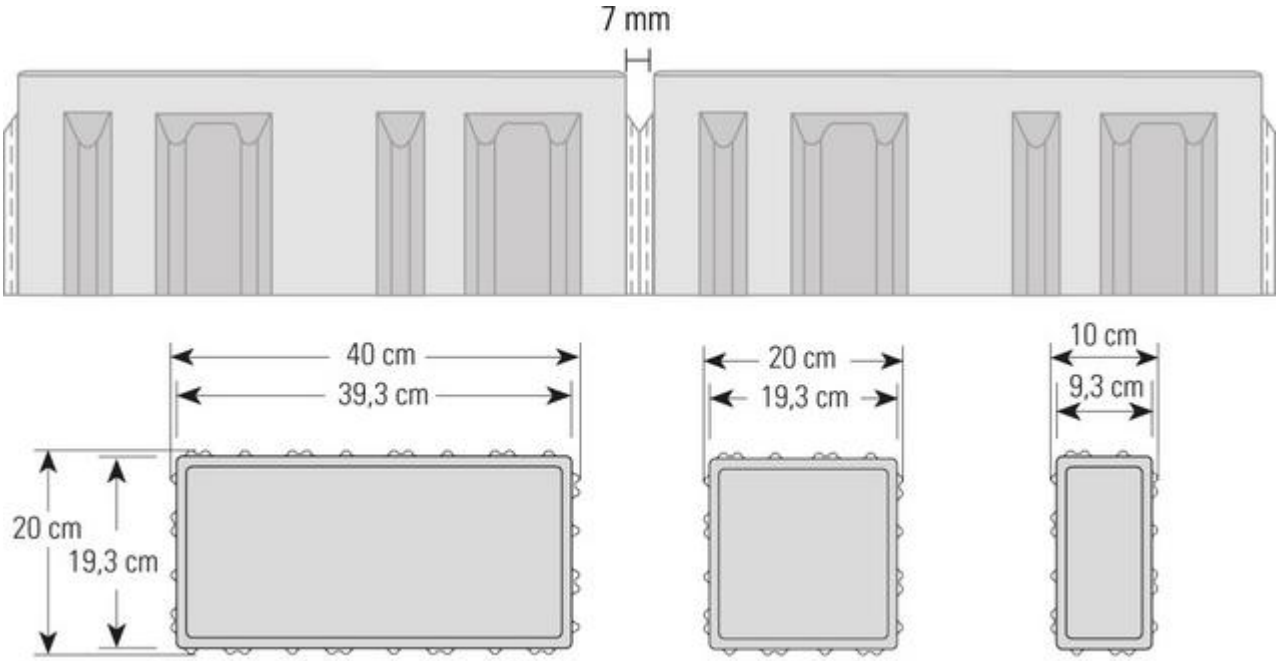


MultiTec-Aqua mit KANNtec10-Verschiebeschutz für 7 mm breite Sickerfugen

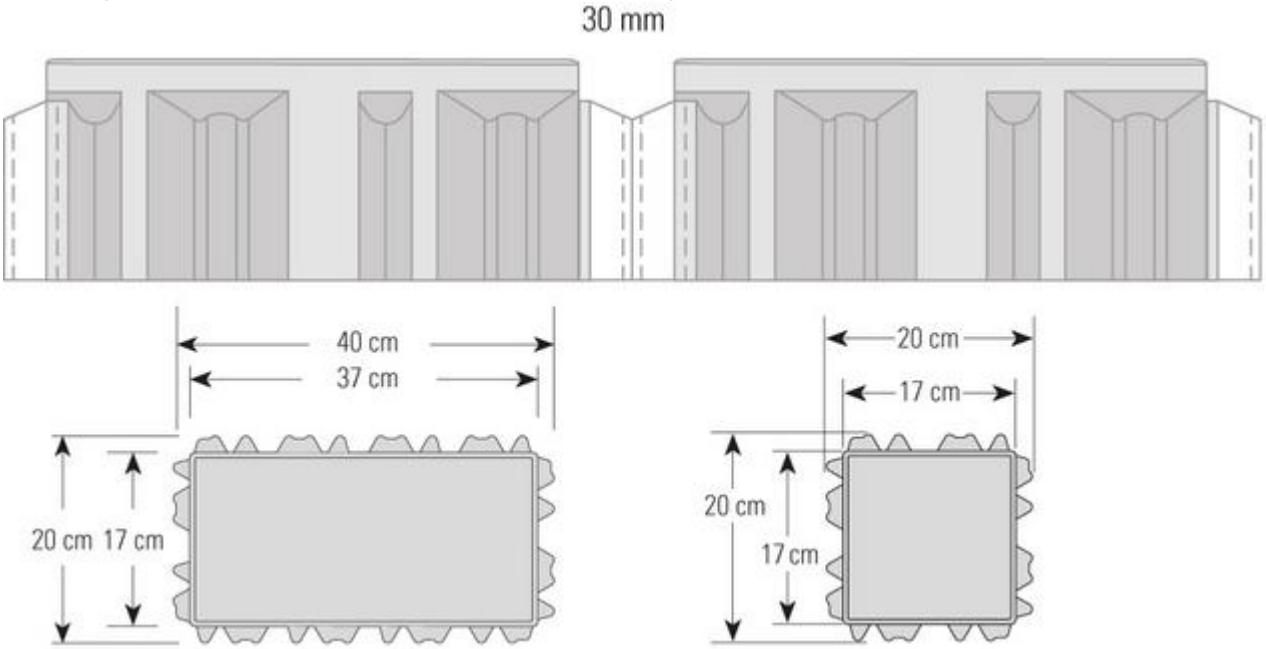


MultiTec-Öko mit KANNtec10-Verschiebeschutz für 30 mm breite Grünfugen

MultiTec

## KANNtec$^{10}$ oder KANNtec$^{16}$

Den KANNtec-Verschiebeschutz bieten wir für Pflastersteine in verschiedenen Rastermaßen an. KANNtec$^{10}$ für Steine im 10 cm Raster und KANNtec$^{16}$ für Steine im 16 cm Raster. Innerhalb eines Rastermaßes können alle mit KANNtec ausgestatteten Pflastersteine beliebig miteinander kombiniert werden. Der rundum symmetrische

KANNtec-Verschiebeschutz erlaubt fast alle klassischen Verbände, denn Funktion und Design sind konsequent voneinander getrennt.

**Vorteile des KANNtec®-Verschiebeschutzes:**

- Dauerhaft stabiler Verband
- Präzise und gleichmäßige Fugen
- Maschinelle Verlegung möglich
- Große Formatwahl
- Große Farbwahl
- Viele Verlegemuster möglich
- Minifase, R5/2 mm
- Auch mit 7 mm Sickerfuge und 30 mm Grünfuge erhältlich

# Produkte mit KANNtec

**Jetzt entdecken**

## Vanity

Jetzt entdecken

## Vios

Jetzt entdecken

## Vios RX40

Jetzt entdecken

## Planolith

Jetzt entdecken

## Nimbus

Jetzt entdecken

## Stratos

Jetzt entdecken

## Vajo

Jetzt entdecken

## MultiTec-Color

Jetzt entdecken

## Vios-Aqua

Jetzt entdecken

## Stratos-Aqua

Jetzt entdecken

## MultiTec-Aqua

Jetzt entdecken

## MultiTec-Öko

Jetzt entdecken

## Filterstein-Micro Plus

Jetzt entdecken

## MultiTec

Jetzt entdecken

**Sie haben weitere Fragen zu Produkten von KANN, zum Einbau, zur Verlegung oder zu Einsatzgebieten?**
Wenden Sie sich einfach jederzeit gerne an den KANN-Kundenservice:

E-Mail: **info@kann.de** - Telefon: **02622/707-707**

KANN GmbH Baustoffwerke, Bendorfer Straße, 56170 Bendorf-Mülhofen, Telefon 02622/707707, www.kann.de